Quadro de Demanda (QGBT) - ESTACIONAMENTO

Tipo de carga	Potência instalada (kVA)	Fator de demanda (%)	Demanda (kVA)
Iluminação e TUG's (Casas e apartamentos)	53.27	24.00	12.79
Uso Específico	47.53	100.00	47.53
		TOTAL	60.32

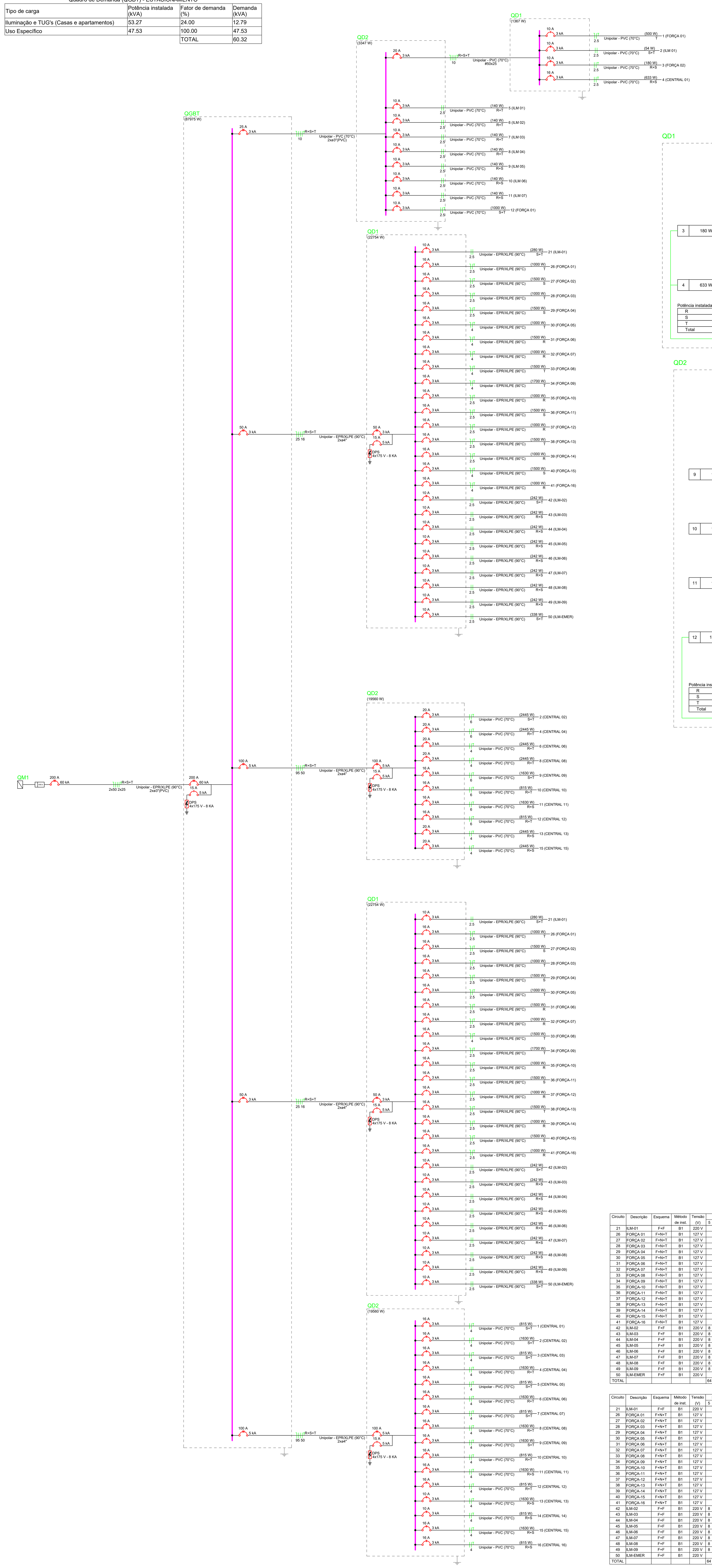

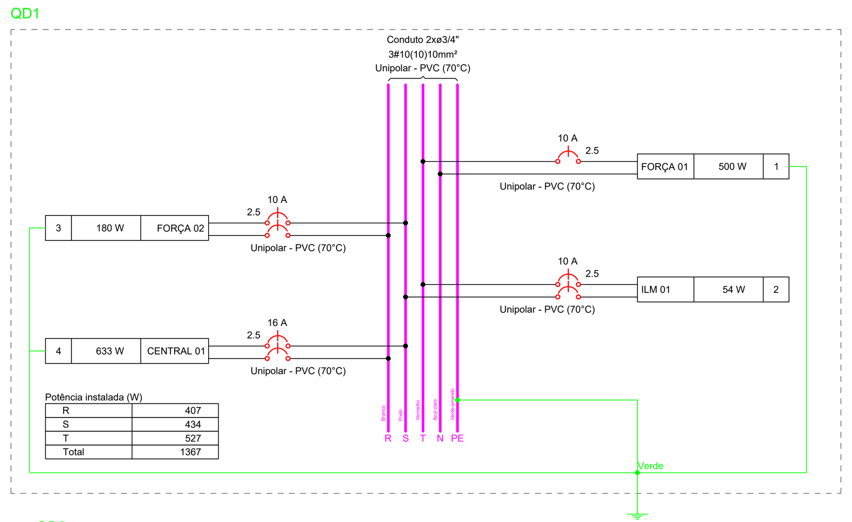

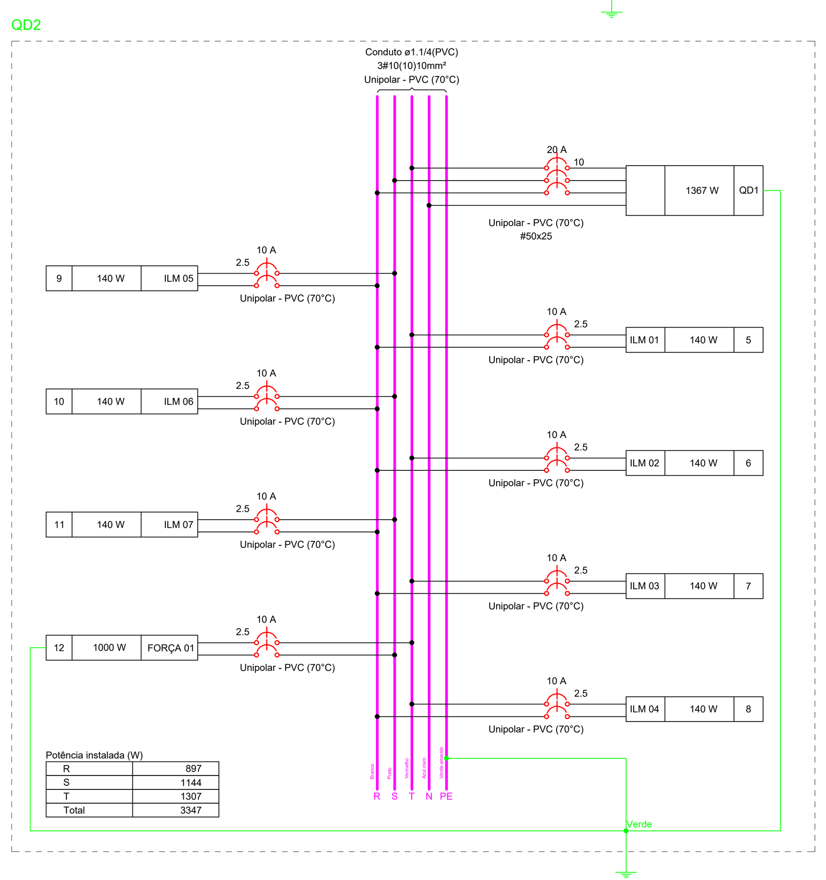

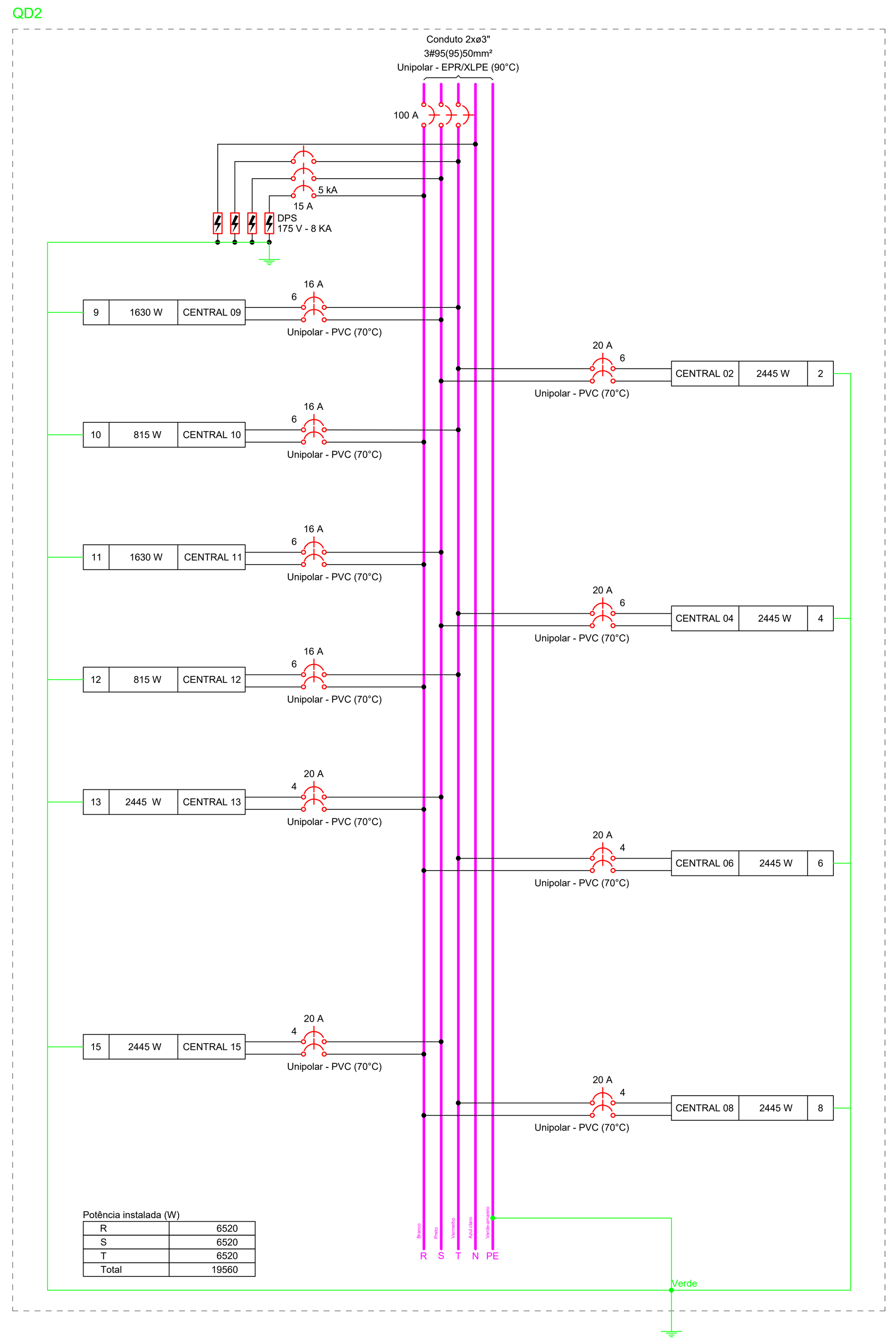

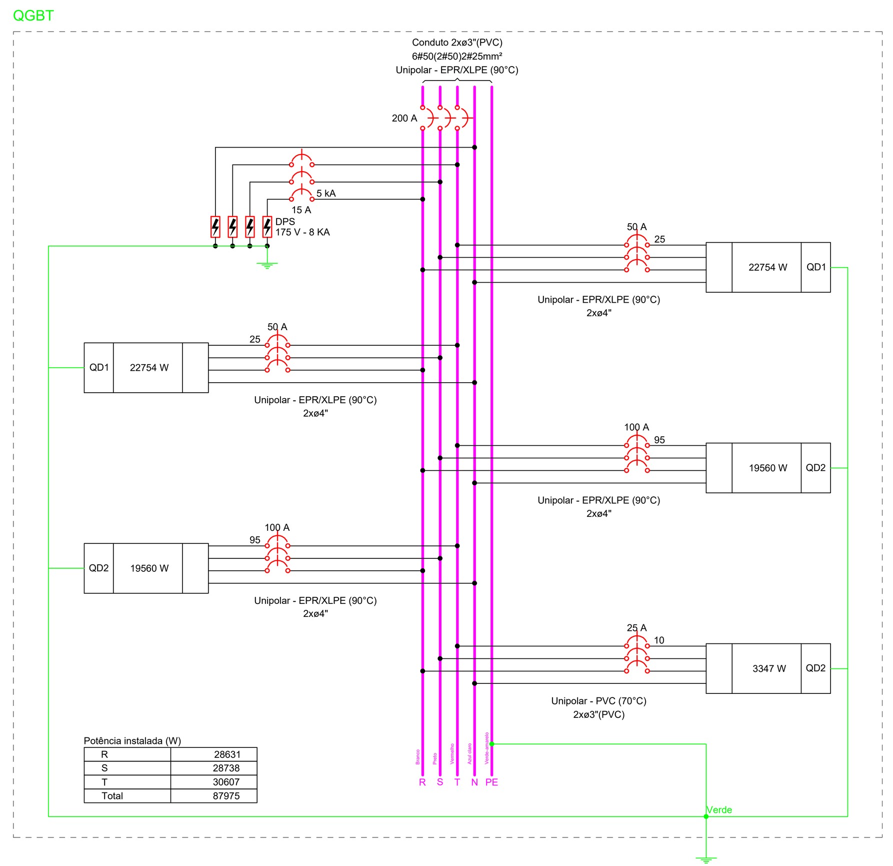

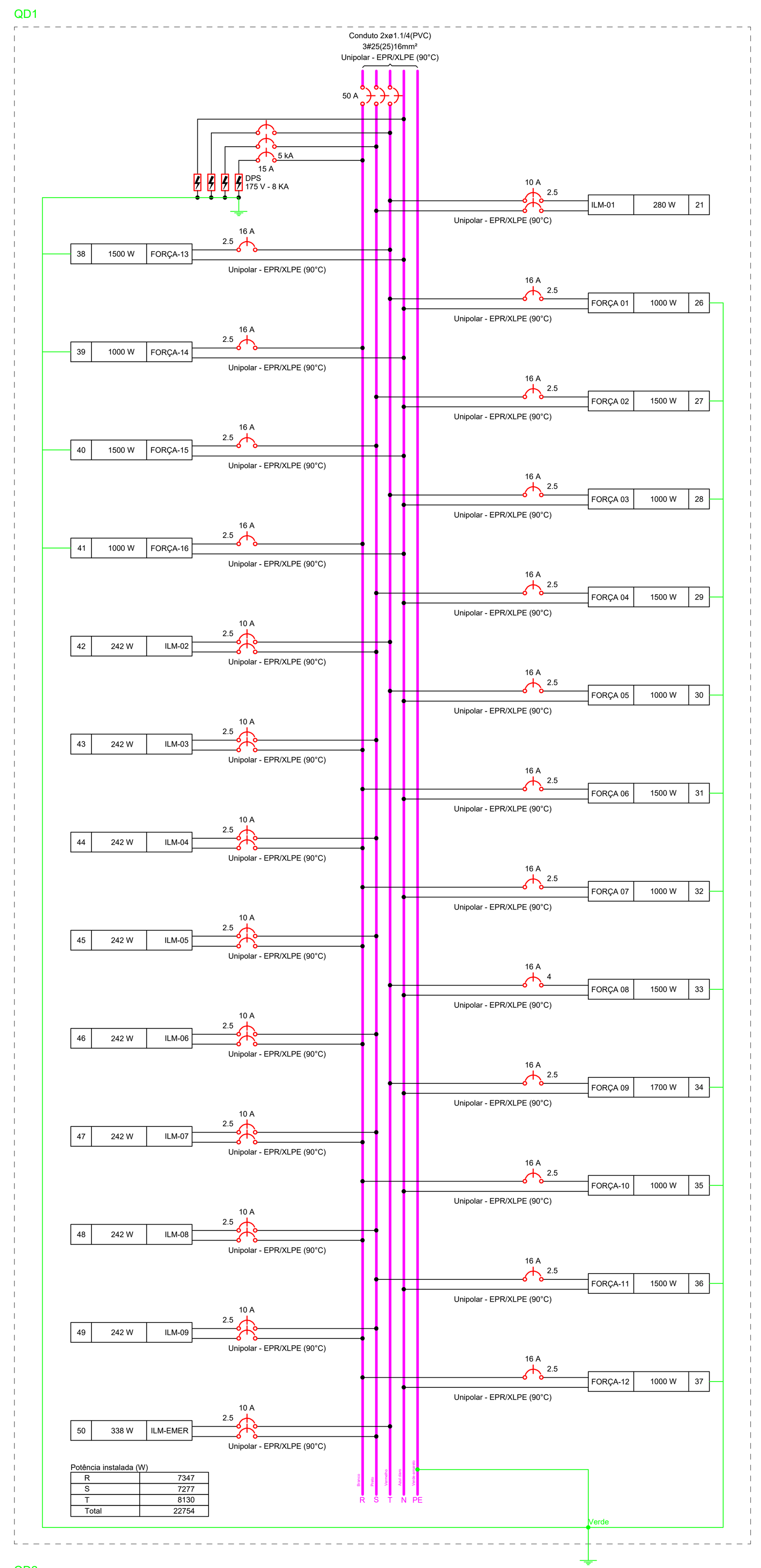

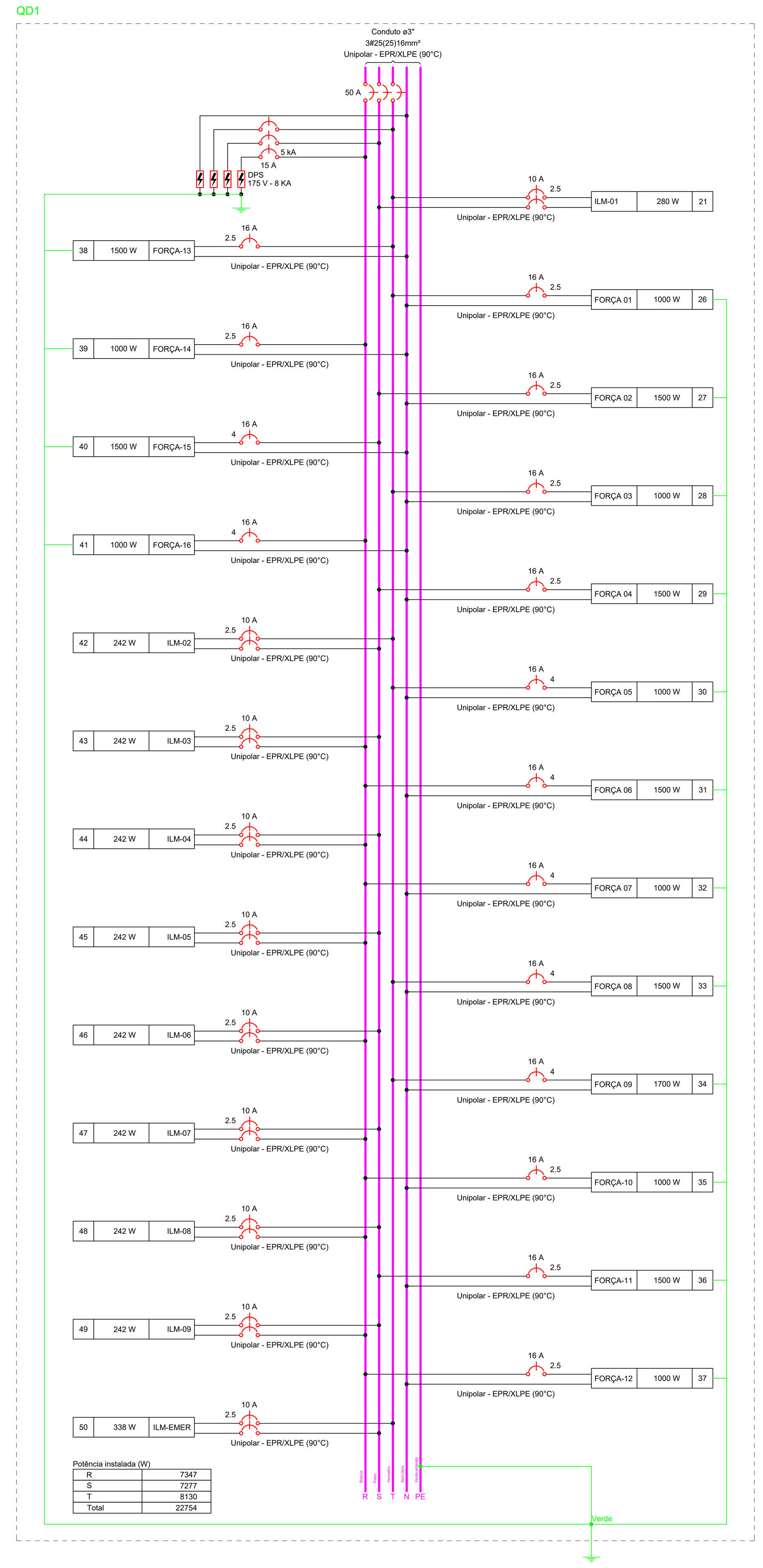

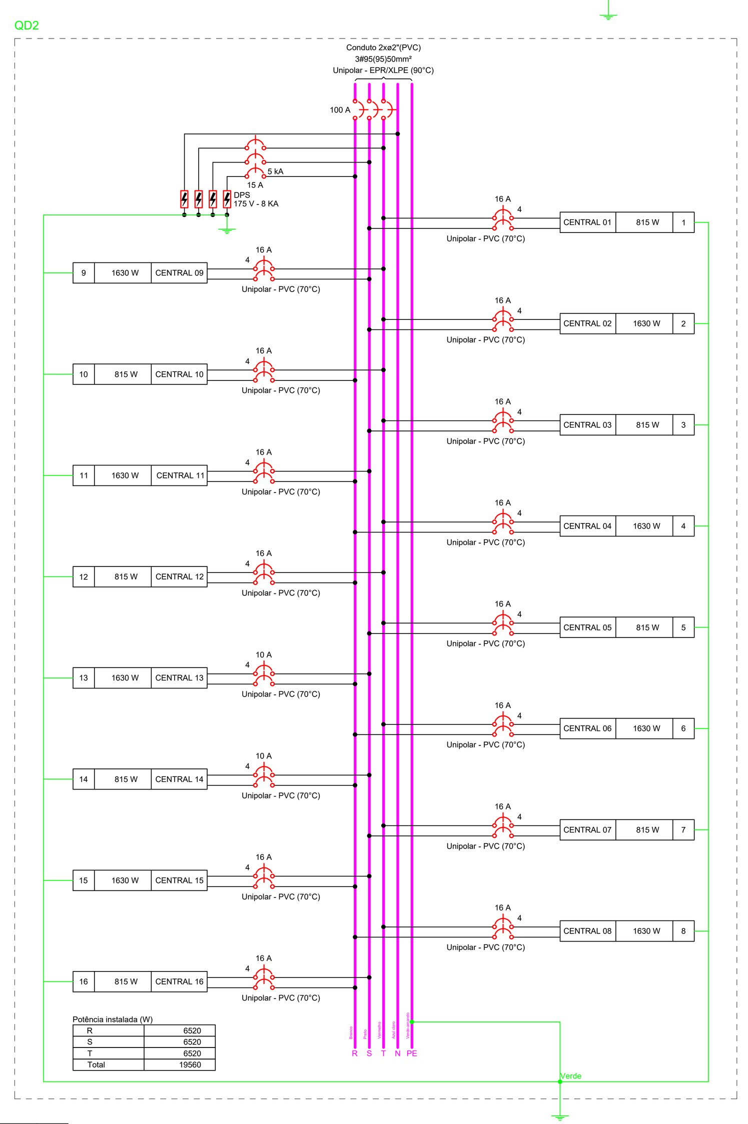

Quadro de Cargas (QD1) - PAV02

Circuito	Descrição	Esquema	Método de inst.	Tensão (V)	Iluminação (W) 5	6	18	30	35	40	Tomadas (W) 100	Pot. total. (VA)	Pot. total. (W)	Fases	Pot. - R (W)	Pot. - S (W)	Pot. - T (W)	FCT	FCA	In' (A)	Ip (A)	Seção (mm²)	Ic (A)	Icc (kA)	Disj (A)	dV parc (%)	dV total (%)	Status
21	ILM-01	F+F	B1	220 V					8			311	280	S+T		140	140	0.96	0.54	2.7	1.4	2.5	31.0	3	10	0.14	1.42	OK
26	FORÇA 01	F+N+T	B1	127 V							10	1111	1000	T			1000	0.96	0.70	13.0	8.7	2.5	31.0	3	16	1.44	2.71	OK
27	FORÇA 02	F+N+T	B1	127 V							15	1667	1500	S		1500		0.96	0.70	19.5	13.1	2.5	31.0	3	16	1.54	2.81	OK
28	FORÇA 03	F+N+T	B1	127 V							10	1111	1000	T			1000	0.96	0.70	13.0	8.7	2.5	31.0	3	16	1.14	2.42	OK
29	FORÇA 04	F+N+T	B1	127 V							15	1667	1500	S		1500		0.96	0.70	19.5	13.1	2.5	31.0	3	16	0.96	2.23	OK
30	FORÇA 05	F+N+T	B1	127 V							10	1111	1000	T			1000	0.96	0.54	16.9	8.7	2.5	31.0	3	16	2.28	3.55	OK
31	FORÇA 06	F+N+T	B1	127 V							15	1667	1500	R	1500			0.96	0.54	25.3	13.1	2.5	31.0	3	16	2.67	3.94	OK
32	FORÇA 07	F+N+T	B1	127 V							10	1111	1000	R	1000			0.96	0.54	16.9	8.7	2.5	31.0	3	16	2.80	4.07	OK
33	FORÇA 08	F+N+T	B1	127 V							15	1667	1500	T			1500	0.96	0.54	25.3	13.1	4	42.0	3	16	1.96	3.23	OK
34	FORÇA 09	F+N+T	B1	127 V							17	1889	1700	T			1700	0.96	0.54	28.7	14.9	2.5	31.0	3	16	2.12	3.40	OK
35	FORÇA-10	F+N+T	B1	127 V							10	1111	1000	R	1000			0.96	0.54	16.9	8.7	2.5	31.0	3	16	2.10	3.37	OK
36	FORÇA-11	F+N+T	B1	127 V							15	1667	1500	S		1500		0.96	0.54	25.3	13.1	2.5	31.0	3	16	1.72	2.99	OK
37	FORÇA-12	F+N+T	B1	127 V							10	1111	1000	R	1000			0.96	0.54	16.9	8.7	2.5	31.0	3	16	1.75	3.02	OK
38	FORÇA-13	F+N+T	B1	127 V							15	1667	1500	T			1500	0.96	0.54	25.3	13.1	2.5	31.0	3	16	1.73	3.01	OK
39	FORÇA-14	F+N+T	B1	127 V							10	1111	1000	R	1000			0.96	0.54	16.9	8.7	2.5	31.0	3	16	1.86	3.14	OK
40	FORÇA-15	F+N+T	B1	127 V							15	1667	1500	S		1500		0.96	0.54	25.3	13.1	2.5	31.0	3	16	2.47	3.74	OK
41	FORÇA-16	F+N+T	B1	127 V							10	1111	1000	R	1000			0.96	0.54	16.9	8.7	2.5	31.0	3	16	2.30	3.57	OK
42	ILM-02	F+F	B1	220 V	8		1	6				443	242	S+T		121	121	0.96	0.70	3.0	2.0	2.5	31.0	3	10	0.17	1.45	OK
43	ILM-03	F+F	B1	220 V	8		1	6				443	242	R+S	121	121		0.96	0.70	3.0	2.0	2.5	31.0	3	10	0.13	1.40	OK
44	ILM-04	F+F	B1	220 V	8		1	6				443	242	R+S	121	121		0.96	0.54	3.9	2.0	2.5	31.0	3	10	0.29	1.56	OK
45	ILM-05	F+F	B1	220 V	8		1	6				443	242	R+S	121	121		0.96	0.54	3.9	2.0	2.5	31.0	3	10	0.32	1.59	OK
46	ILM-06	F+F	B1	220 V	8		1	6				443	242	R+S	121	121		0.96	0.54	3.9	2.0	2.5	31.0	3	10	0.24	1.52	OK
47	ILM-07	F+F	B1	220 V	8		1	6				443	242	R+S	121	121		0.96	0.54	3.9	2.0	2.5	31.0	3	10	0.20	1.47	OK
48	ILM-08	F+F	B1	220 V	8		1	6				443	242	R+S	121	121		0.96	0.54	3.9	2.0	2.5	31.0	3	10	0.21	1.48	OK
49	ILM-09	F+F	B1	220 V	8		1	6				443	242	R+S	121	121		0.96	0.54	3.9	2.0	2.5	31.0	3	10	0.26	1.53	OK
50	ILM-EMER	F+F	B1	220 V		3				8		338	338	S+T		169	169	0.96	0.54	2.3	1.5	2.5	31.0	3	10	0.08	1.35	OK
TOTAL					64	3	8	48	8	8	202	26636	22754	R+S+T	7347	7277	8130											

Quadro de Cargas (QD1) - PAV01

Circuito	Descrição	Esquema	Método de inst.	Tensão (V)	Iluminação (W) 5	6	18	30	35	40	Tomadas (W) 100	Pot. total. (VA)	Pot. total. (W)	Fases	Pot. - R (W)	Pot. - S (W)	Pot. - T (W)	FCT	FCA	In' (A)	Ip (A)	Seção (mm²)	Ic (A)	Icc (kA)	Disj (A)	dV parc (%)	dV total (%)	Status
21	ILM-01	F+F	B1	220 V					8			311	280	S+T		140	140	0.96	0.45	3.3	1.4	2.5	31.0	3	10	0.14	1.37	OK
26	FORÇA 01	F+N+T	B1	127 V							10	1111	1000	T			1000	0.96	0.70	13.0	8.7	2.5	31.0	3	16	1.44	2.66	OK
27	FORÇA 02	F+N+T	B1	127 V							15	1667	1500	S		1500		0.96	0.70	19.5	13.1	2.5	31.0	3	16	1.54	2.76	OK
28	FORÇA 03	F+N+T	B1	127 V							10	1111	1000	T			1000	0.96	0.70	13.0	8.7	2.5	31.0	3	16	1.14	2.37	OK
29	FORÇA 04	F+N+T	B1	127 V							15	1667	1500	S		1500		0.96	0.70	19.5	13.1	2.5	31.0	3	16	0.96	2.18	OK
30	FORÇA 05	F+N+T	B1	127 V							10	1111	1000	T			1000	0.96	0.45	20.3	8.7	4	42.0	3	16	0.92	2.14	OK
31	FORÇA 06	F+N+T	B1	127 V							15	1667	1500	R	1500			0.96	0.45	30.4	13.1	4	42.0	3	16	0.91	2.13	OK
32	FORÇA 07	F+N+T	B1	127 V							10	1111	1000	R	1000			0.96	0.45	20.3	8.7	4	42.0	3	16	1.24	2.46	OK
33	FORÇA 08	F+N+T	B1	127 V							15	1667	1500	T			1500	0.96	0.45	30.4	13.1	4	42.0	3	16	1.20	2.42	OK
34	FORÇA 09	F+N+T	B1	127 V							17	1889	1700	T			1700	0.96	0.45	32.4	14.9	4	42.0	3	16	1.30	2.52	OK
35	FORÇA-10	F+N+T	B1	127 V							10	1111	1000	R	1000			0.96	0.65	14.0	8.7	2.5	31.0	3	16	2.10	3.32	OK
36	FORÇA-11	F+N+T	B1	127 V							15	1667	1500	S		1500		0.96	0.65	21.0	13.1	2.5	31.0	3	16	1.72	2.94	OK
37	FORÇA-12	F+N+T	B1	127 V							10	1111	1000	R	1000			0.96	0.65	14.0	8.7	2.5	31.0	3	16	1.75	2.97	OK
38	FORÇA-13	F+N+T	B1	127 V							15	1667	1500	T			1500	0.96	0.65	21.0	13.1	2.5	31.0	3	16	1.73	2.95	OK
39	FORÇA-14	F+N+T	B1	127 V							10	1111	1000	R	1000			0.96	0.65	14.0	8.7	2.5	31.0	3	16	1.86	3.09	OK
40	FORÇA-15	F+N+T	B1	127 V							15	1667	1500	S		1500		0.96	0.45	30.4	13.1	4	42.0	3	16	1.54	2.76	OK
41	FORÇA-16	F+N+T	B1	127 V							10	1111	1000	R	1000			0.96	0.45	20.3	8.7	4	42.0	3	16	1.43	2.65	OK
42	ILM-02	F+F	B1	220 V	8		1	6				443	242	S+T		121	121	0.96	0.70	3.0	2.0	2.5	31.0	3	10	0.17	1.40	OK
43	ILM-03	F+F	B1	220 V	8		1	6				443	242	R+S	121	121		0.96	0.70	3.0	2.0	2.5	31.0	3	10	0.13	1.35	OK
44	ILM-04	F+F	B1	220 V	8		1	6				443	242	R+S	121	121		0.96	0.45	4.7	2.0	2.5	31.0	3	10	0.18	1.40	OK
45	ILM-05	F+F	B1	220 V	8		1	6				443	242	R+S	121	121		0.96	0.45	4.7	2.0	2.5	31.0	3	10	0.21	1.44	OK
46	ILM-06	F+F	B1	220 V	8		1	6				443	242	R+S	121	121		0.96	0.65	3.2	2.0	2.5	31.0	3	10	0.24	1.46	OK
47	ILM-07	F+F	B1	220 V	8		1	6				443	242	R+S	121	121		0.96	0.65	3.2	2.0	2.5	31.0	3	10	0.20	1.42	OK
48	ILM-08	F+F	B1	220 V	8		1	6				443	242	R+S	121	121		0.96	0.65	3.2	2.0	2.5	31.0	3	10	0.21	1.43	OK
49	ILM-09	F+F	B1	220 V	8		1	6				443	242	R+S	121	121		0.96	0.45	4.7	2.0	2.5	31.0	3	10	0.26	1.48	OK
50	ILM-EMER	F+F	B1	220 V		3				8		338	338	S+T		169	169	0.96	0.45	1.4	1.5	2.5	31.0	3	10	0.03	1.26	OK
TOTAL					64	3	8	48	8	8	202	26636	22754	R+S+T	7347	7277	8130											

Quadro de Cargas (QD1) - ESTACIONAMENTO

Circuito	Descrição	Esquema	Método de inst.	Tensão (V)	Iluminação (W) 18	Tomadas (W) 100	180	633	Pot. total. (VA)	Pot. total. (W)	Fases	Pot. - R (W)	Pot. - S (W)	Pot. - T (W)	FCT	FCA	In' (A)	Ip (A)	Seção (mm²)	Ic (A)	Icc (kA)	Disj (A)	dV parc (%)	dV total (%)	Status
1	FORÇA 01	F+N+T	B1	127 V		5			556	500	T			500	0.94	1.00	3.7	4.4	2.5	24.0	3	10	0.19	1.56	OK
2	ILM 01	F+F	B1	220 V	3				60	54	S+T		27	27	0.94	1.00	0.3	0.3	2.5	24.0	3	10	0.01	1.38	OK
3	FORÇA 02	F+F+T	B1	220 V			1		545	180	R+S	90	90		0.94	1.00	2.6	2.5	2.5	24.0	3	10	0.18	1.54	OK
4	CENTRAL 01	F+F+T	B1	220 V				1	703	633	R+S	317	317		0.94	1.00	3.4	3.2	2.5	24.0	3	16	0.15	1.51	OK
TOTAL					3	5	1	1	1864	1367	R+S+T	407	434	527											

Quadro de Cargas (QD2) - ESTACIONAMENTO

Circuito	Descrição	Esquema	Método de inst.	Tensão (V)	Iluminação (W) 35	Tomadas (W) 1000	Pot. total. (VA)	Pot. total. (W)	Fases	Pot. - R (W)	Pot. - S (W)	Pot. - T (W)	FCT	FCA	In' (A)	Ip (A)	Seção (mm²)	Ic (A)	Icc (kA)	Disj (A)	dV parc (%)	dV total (%)	Status
QD1		3F+N+T	B1	220/127 V			1864	1367	R+S+T	407	434	527	0.94	1.00	6.3	5.9	10	50.0	3	20	0.24	1.36	OK
5	ILM 01	F+F	B1	220 V	4		156	140	R+T	70		70	0.94	1.00	0.8	0.7	2.5	24.0	3	10	0.09	1.21	OK
6	ILM 02	F+F	B1	220 V	4		156	140	R+T	70		70	0.94	1.00	0.8	0.7	2.5	24.0	3	10	0.07	1.20	OK
7	ILM 03	F+F	B1	220 V	4		156	140	R+T	70		70	0.94	1.00	0.8	0.7	2.5	24.0	3	10	0.06	1.18	OK
8	ILM 04	F+F	B1	220 V	4		156	140	R+T	70		70	0.94	1.00	0.8	0.7	2.5	24.0	3	10	0.05	1.18	OK
9	ILM 05	F+F	B1	220 V	4		156	140	R+S	70	70		0.94	1.00	0.8	0.7	2.5	24.0	3	10	0.07	1.19	OK
10	ILM 06	F+F	B1	220 V	4		156	140	R+S	70	70		0.94	1.00	0.8	0.7	2.5	24.0	3	10	0.08	1.20	OK
11	ILM 07	F+F	B1	220 V	4		156	140	R+S	70	70		0.94	1.00	0.8	0.7	2.5	24.0	3	10	0.09	1.22	OK
12	FORÇA 01	F+F+T	B1	220 V		1	1111	1000	S+T		500	500	0.94	1.00	5.4	5.1	2.5	24.0	3	10	0.21	1.33	OK
TOTAL					28	1	4064	3347	R+S+T	897	1144	1307											

Quadro de Cargas (QD2) - PAV01

Circuito	Descrição	Esquema	Método de inst.	Tensão (V)	Tomadas (W) 815	1630	Pot. total. (VA)	Pot. total. (W)	Fases	Pot. - R (W)	Pot. - S (W)	Pot. - T (W)	FCT	FCA	In' (A)	Ip (A)	Seção (mm²)	Ic (A)	Icc (kA)	Disj (A)	dV parc (%)	dV total (%)	Status
1	CENTRAL 01	F+F+T	B1	220 V	1		906	815	S+T		408	408	0.94	0.45	9.7	4.1	6	41.0	3	16	0.22	1.45	OK
2	CENTRAL 02	F+F+T	B1	220 V		1	1811	1630	S+T		815	815	0.94	0.45	19.5	8.2	6	41.0	3	16	0.35	1.58	OK
3	CENTRAL 03	F+F+T	B1	220 V	1		906	815	S+T		408	408	0.94	0.45	9.7	4.1	6	41.0	3	16	0.18	1.40	OK
4	CENTRAL 04	F+F+T	B1	220 V		1	1811	1630	R+T	815		815	0.94	0.45	19.5	8.2	6	41.0	3	16	0.35	1.57	OK
5	CENTRAL 05	F+F+T	B1	220 V	1		906	815	S+T		408	408	0.94	0.70	6.3	4.1	4	32.0	3	16	0.23	1.45	OK
6	CENTRAL 06	F+F+T	B1	220 V		1	1811	1630	R+T	815		815	0.94	0.70	12.5	8.2	4	32.0	3	16	0.22	1.44	OK
7	CENTRAL 07	F+F+T	B1	220 V	1		906	815	S+T		408	408	0.94	0.70	6.3	4.1	4	32.0	3	16	0.27	1.50	OK
8	CENTRAL 08	F+F+T	B1	220 V		1	1811	1630	R+T	815		815	0.94	0.70	12.5	8.2	4	32.0	3	16	0.53	1.75	OK
9	CENTRAL 09	F+F+T	B1	220 V		1	1811	1630	S+T		815	815	0.94	0.45	19.5	8.2	6	41.0	3	16	0.56	1.78	OK
10	CENTRAL 10	F+F+T	B1	220 V	1		906	815	R+T	408		408	0.94	0.45	9.7	4.1	6	41.0	3	16	0.28	1.50	OK
11	CENTRAL 11	F+F+T	B1	220 V		1	1811	1630	R+S	815	815		0.94	0.45	19.5	8.2	6	41.0	3	16	0.32	1.55	OK
12	CENTRAL 12	F+F+T	B1	220 V	1		906	815	R+T	408		408	0.94	0.45	9.7	4.1	6	41.0	3	16	0.25	1.48	OK
13	CENTRAL 13	F+F+T	B1	220 V		1	1811	1630	R+S	815	815		0.94	0.80	10.9	8.2	4	32.0	3	16	0.41	1.64	OK
14	CENTRAL 14	F+F+T	B1	220 V	1		906	815	R+S	408	408		0.94	0.57	15.4	8.2	4	32.0	3	16	0.29	1.52	OK
15	CENTRAL 15	F+F+T	B1	220 V		1	1811	1630	R+S	815	815		0.94	0.80	10.9	8.2	4	32.0	3	16	0.50	1.73	OK
16	CENTRAL 16	F+F+T	B1	220 V	1		906	815	R+S	408	408		0.94	0.80	5.5	4.1	4	32.0	3	16	0.32	1.55	OK
TOTAL					8	8	21733	19560	R+S+T	6520	6520	6520											

Quadro de Cargas (QD2) - PAV02

Circuito	Descrição	Esquema	Método de inst.	Tensão (V)	Tomadas (W) 815	1630	Pot. total. (VA)	Pot. total. (W)	Fases	Pot. - R (W)	Pot. - S (W)	Pot. - T (W)	FCT	FCA	In' (A)	Ip (A)	Seção (mm²)	Ic (A)	Icc (kA)	Disj (A)	dV parc (%)	dV total (%)	Status
1	CENTRAL 01	F+F+T	B1	220 V	1		906	815	S+T		408	408	0.94	0.54	8.1	4.1	4	32.0	3	16	0.47	1.74	OK
2	CENTRAL 02	F+F+T	B1	220 V		1	1811	1630	S+T		815	815	0.94	0.54	16.2	8.2	4	32.0	3	16	0.80	2.08	OK
3	CENTRAL 03	F+F+T	B1	220 V	1		906	815	S+T		408	408	0.94	0.54	8.1	4.1	4	32.0	3	16	0.40	1.67	OK
4	CENTRAL 04	F+F+T	B1	220 V		1	1811	1630	R+T	815		815	0.94	0.54	16.2	8.2	4	32.0	3	16	0.79	2.07	OK
5	CENTRAL 05	F+F+T	B1	220 V	1		906	815	S+T		408	408	0.94	0.70	6.3	4.1	4	32.0	3	16	0.23	1.50	OK
6	CENTRAL 06	F+F+T	B1	220 V		1	1811	1630	R+T	815		815	0.94	0.70	12.5	8.2	4	32.0	3	16	0.22	1.49	OK
7	CENTRAL 07	F+F+T	B1	220 V	1		906	815	S+T		408	408	0.94	0.70	6.3	4.1	4	32.0	3	16	0.27	1.54	OK
8	CENTRAL 08	F+F+T	B1	220 V		1	1811	1630	R+T	815		815	0.94	0.70	12.5	8.2	4	32.0	3	16	0.53	1.80	OK
9	CENTRAL 09	F+F+T	B1	220 V		1	1811	1630	S+T		815	815	0.94	0.57	15.4	8.2	4	32.0	3	16	0.83	2.10	OK
10	CENTRAL 10	F+F+T	B1	220 V	1		906	815	R+T	408		408	0.94	0.57	7.7	4.1	4	32.0	3	16	0.41	1.68	OK
11	CENTRAL 11	F+F+T	B1	220 V		1	1811	1630	R+S	815	815		0.94	0.57	15.4	8.2	4	32.0	3	16	0.48	1.75	OK
12	CENTRAL 12	F+F+T	B1	220 V	1		906	815	R+T	408		408	0.94	0.57	7.7	4.1	4	32.0	3	16	0.37	1.64	OK
13	CENTRAL 13	F+F+T	B1	220 V		1	1811	1630	R+S	815	815		0.94	0.57	15.4	8.2	4	32.0	3	10	0.41	1.68	OK
14	CENTRAL 14	F+F+T	B1	220 V	1		906	815	R+S	408	408		0.94	0.57	7.7	4.1	4	32.0	3	16	0.29	1.56	OK
15	CENTRAL 15	F+F+T	B1	220 V		1	1811	1630	R+S	815	815		0.94	0.60	14.6	8.2	4	32.0	3	16	0.50	1.77	OK
16	CENTRAL 16	F+F+T	B1	220 V	1		906	815	R+S	408	408		0.94	0.60	7.3	4.1	4	32.0	3	16	0.32	1.59	OK
TOTAL					8	8	21733	19560	R+S+T	6520	6520	6520											

LEGENDA DAS INDICAÇÕES

Símbolo	Descrição
X A / Y kA	Disjuntor unipolar "X" A e corrente de curto-circuito "Y" KA
X A / Y kA	Disjuntor bipolar "X" A e corrente de curto-circuito "Y" KA
X A / Y kA	Disjuntor tripolar "X" A e corrente de curto-circuito "Y" KA
DR X A	Dispositivo diferêncial residual bipolar/tetrapolar, corrente nominal de "X" A, corrente nominal residual 30mA.
DPS X V - Y KA	Dispositivo de proteção contra surto, tensão de "X" V e corrente de curto-circuito Y KA
KW.h	Medidor
x x x a a #	Fiação do circuito "X", comando "a" e com diâmetro "#" mm²
	Neutro - Azul claro
	Fases (RST/ABC/UVW) - Branco, Preto e Vermelho
	Terra - Verde/Amarelo
	Retorno - Amarelo
	Campainha

NOTAS

1 - A EXECUÇÃO DEVE SEGUIR OS CRITÉRIOS DA NBR 5410.

2 - ELETRODUTOS E FIAÇÕES NÃO COTADOS SERÃO DE ø3/4" E #2,5mm² RESPECTIVAMENTE.

3 - PONTOS DE FORÇA E ILUMINAÇÃO NÃO COTADOS TERÃO POTÊNCIA DE 100W.

4 - TODAS AS CARCAÇAS DAS LUMINÁRIAS DEVERÃO SER ATERRADAS. QUANDO ESTAS NÃO FOREM INSTALADAS DEVERÁ SER DEIXADA UMA "ALÇA" DO CONDUTOR DE PROTEÇÃO PE (TERRA) NA CAIXA OU UM "RABICHO" QUANDO EXISTIR FORRO PARA POSSIBILITAR O FUTURO ATERRAMENTO.

5 - A FIAÇÃO ENTRE QUADROS OU ENTRE QUADROS E MEDIDORES DEVE SER EM COBRE COM ISOLAÇÃO EPR OU XLPE 0,6 1 KV.

6 - A FIAÇÃO DOS SISTEMAS QUE PASSAM PELA ÁREA EXTERNA DA EDIFICAÇÃO DEVEM SER COBRE COM ISOLAÇÃO EPR OU XLPE 1 KV E EM ELETRODUTOS PEAD.

7 - A FIAÇÃO DOS DEMAIS CIRCUITOS INTERNO A EDIFICAÇÃO PODEM SER CABOS EM COBRE E PODEM POSSUIR ISOLAÇÃO EM PVC 750 V.

8 - TODOS OS CIRCUITOS QUE PASSAM POR ÁREA MOLHADA DEVEM SER PROTEGIDOS COM DR, MESMO QUE NÃO INDICADO NOS DIAGRAMAS.

9 - CHUVEIRO DEVE SER BLINDADO, COMPÁTIVEL COM DR;

NOTAS GERAIS

1. ESTE PROJETO É PROPRIEDADE DO PROJETISTA REGISTRADO NO SELO. CONFORME LEI N°: 5194/66 NÃO DEVE SER UTILIZADO PARA QUALQUER OUTRA FINALIDADE QUE NÃO SE RELACIONE COM A EXECUÇÃO DA PRESENTE EDIFICAÇÃO, SENDO TERMINANTEMENTE VEDADA SUA COLOCAÇÃO A DISPOSIÇÃO DE TERCEIROS.

2. O PROJETISTA NÃO SE RESPONSABILIZARÁ POR EVENTUAIS ALTERAÇÕES DESTE PROJETO DURANTE SUA EXECUÇÃO. QUALQUER MODIFICAÇÃO, O MESMO DEVE SER CONTACTADO.

3. ESTE PROJETO FOI BASEADO NO LAY-OUT E INFORMAÇÕES FORNECIDAS PELO ARQUITETO OU PROPRIETÁRIO.

4.QUALQUER MODIFICAÇÃO OU DÚVIDA DEVERÁ SER IMEDIATAMENTE COMUNICADA POR ESCRITO AO PROJETISTA.

PROPRIETÁRIO: CMM - MARABÁ

AUTORIA: AENOS DE OLIVEIRA PINTO CREA:1518303463

PROJETO ELÉTRICO

CAMÂRA MUNICIPAL DE MARABÁ

MARABÁ - PA

QUADRO DE CARGA E DEMANDA/
DIAGRAMAS UNI E MULTIFILAR

TRÍPLICE ENGENHARIA

ELE 01/03